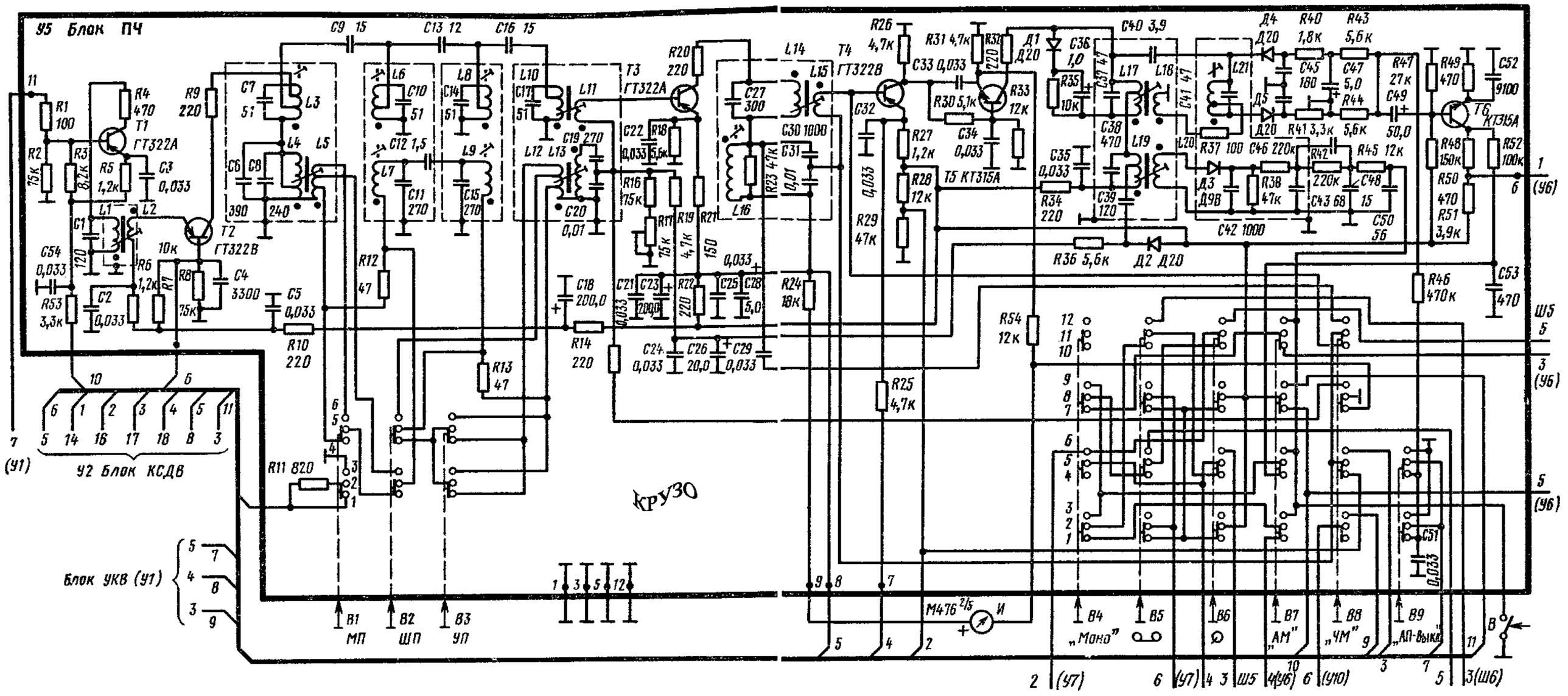
У5 Блок ПЧ
Т1 ГТ322А
Т2 ГТ322В
Т3 ГТ322А
Т4 ГТ322В
Т5 КТ315А
Т6 КТ315А
У2 Блок КСДВ
Блок УКВ (У1)
В1 МП
В2 ШП
В3 УП
В4 „Моно"
В5
В6
В7 „АМ"
В8 „ЧМ"
В9 „АП-Выкл"
М476 2/5
И
Ш5
(У1)
(У6)
(У7)
(У10)
(Ш6)
КРУЗО